KK POL
WWW.KKPOL.COM

KK-POL
spółka z ograniczoną odpowiedzialnością sp.k.
ul. Mleczna 40
03-625 Warszawa
kkpol.com

SYFON WANNOWY Ø50
automatyczny

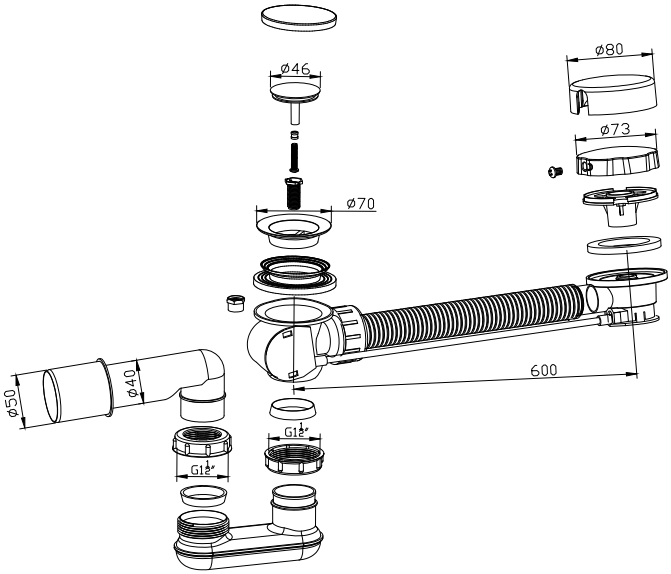

PROCES PRODUKCYJNY ISO 9001

22 PAP

04 PE-LD

SFW-S1-01